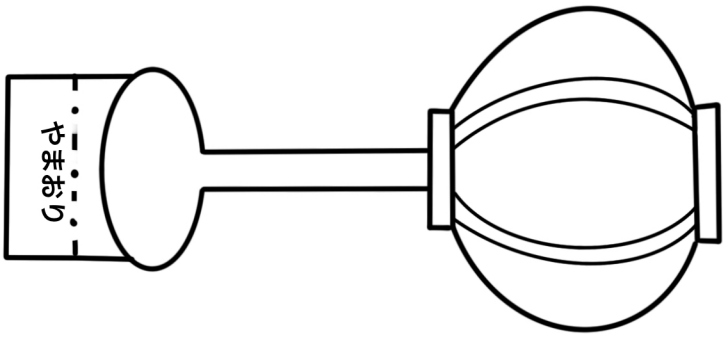
やまおり

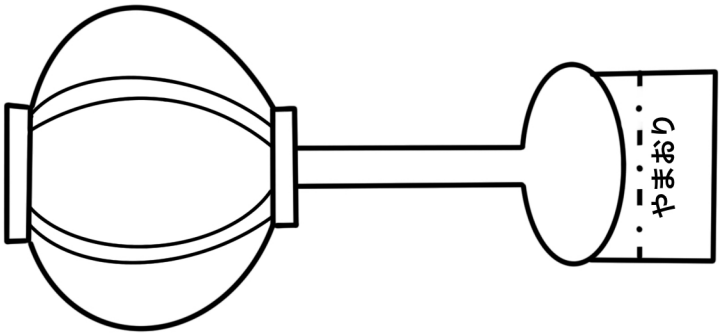
やまおり

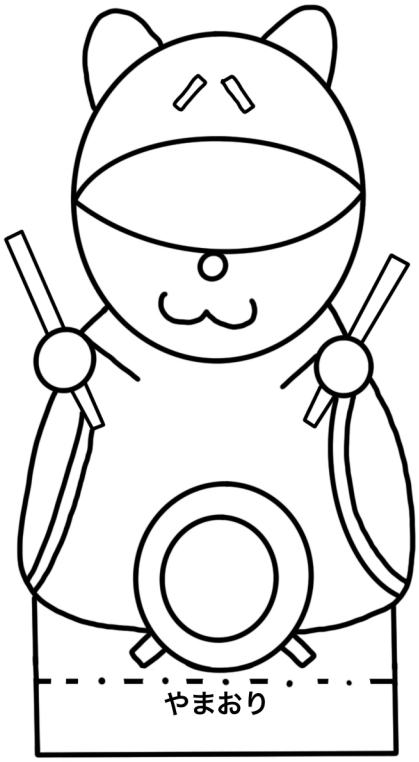
やまおり

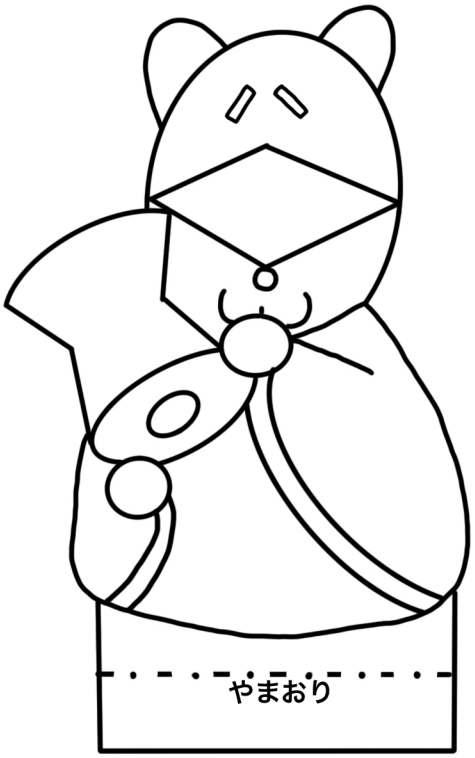
やまおり

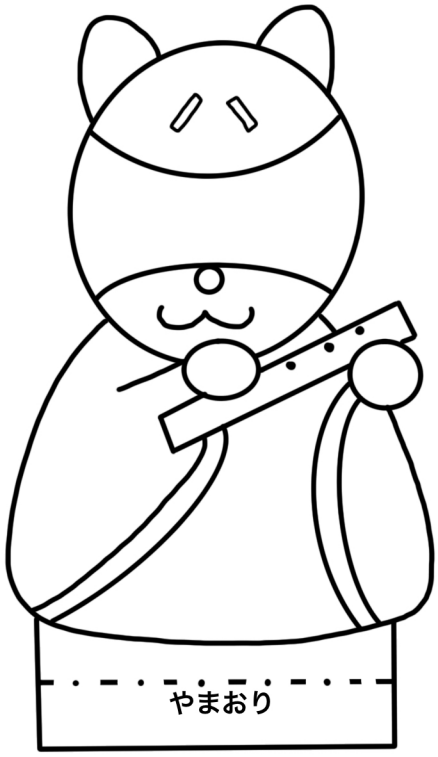
やまおり

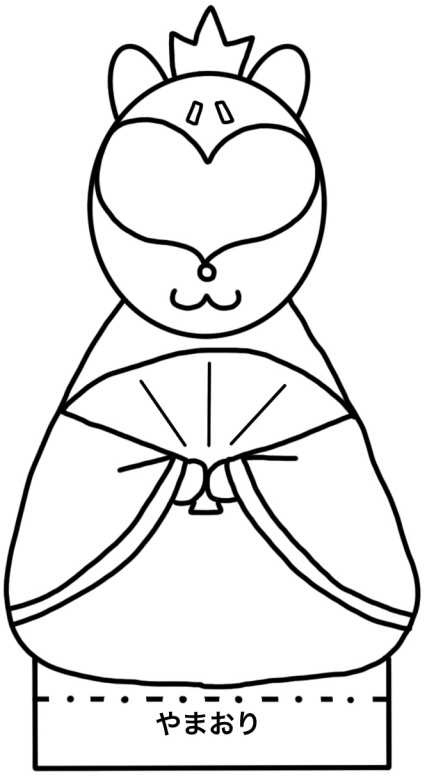
やまおり

やまおり

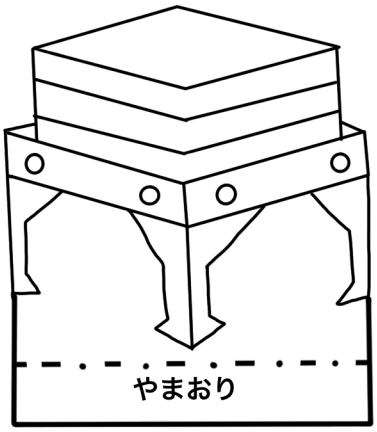
やまおり

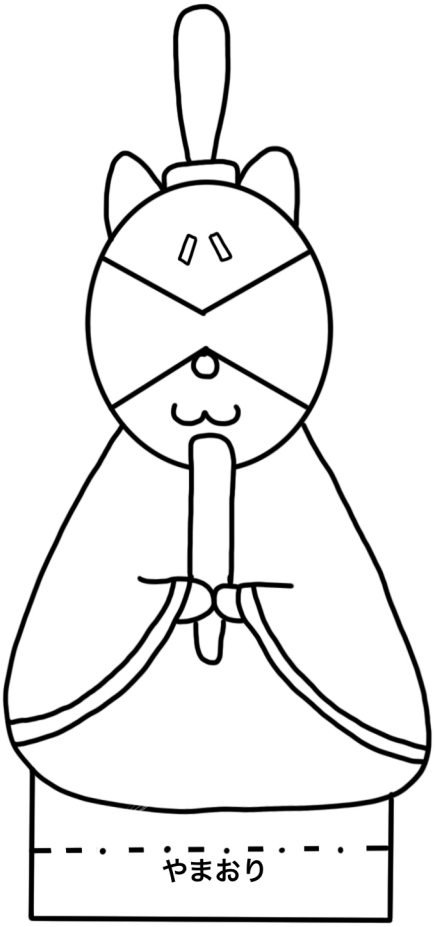
やまおり

たにおり

たにおり

きる

きる
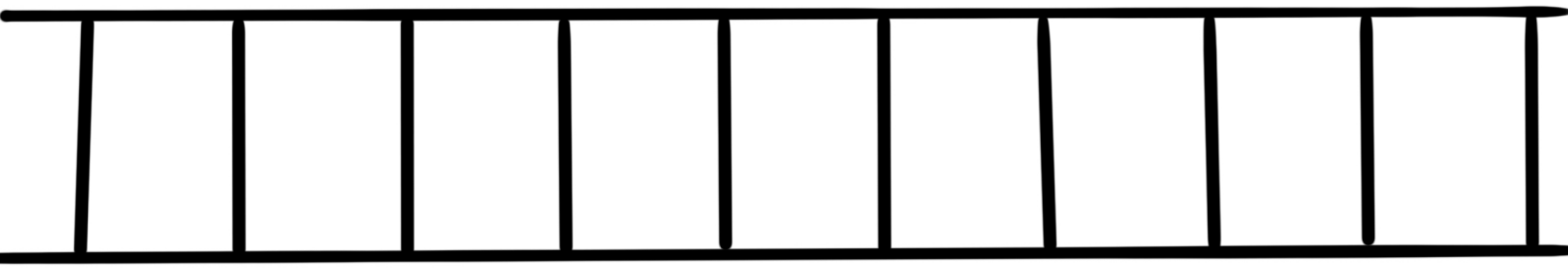
たにおり